SVEDBERGS®

S N DK SF GB RU

Top-Mirror

Lysrör, lysrør, loisteputki, fluorescent tubes, Люминесцентная трубка

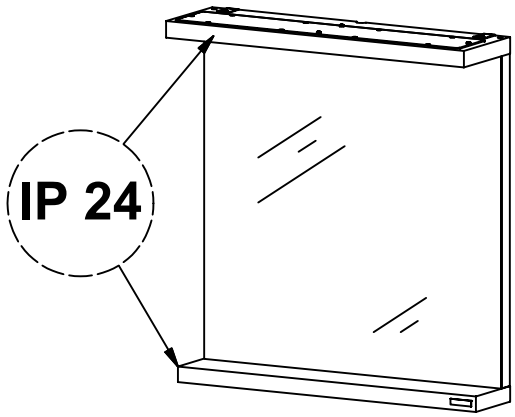

H190471070

A

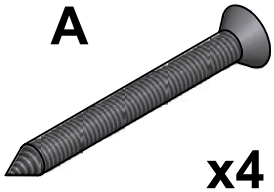

x4

R830454500

Ø4,5 x 45 mm

B

x4

R830304000

C

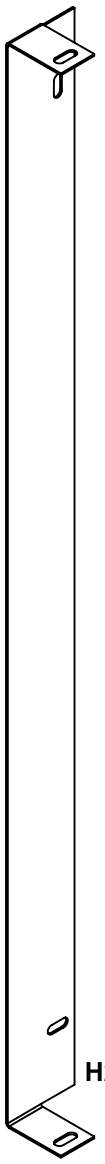

x2

H294711082

700x600

7660

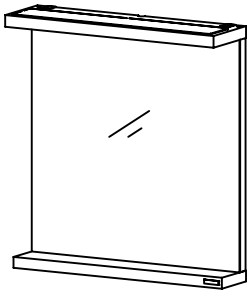

700x650

7665, 7465

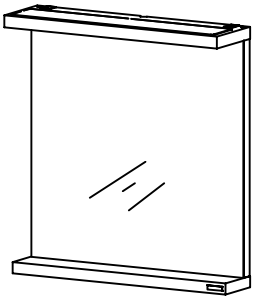

700x900

7690, 7490

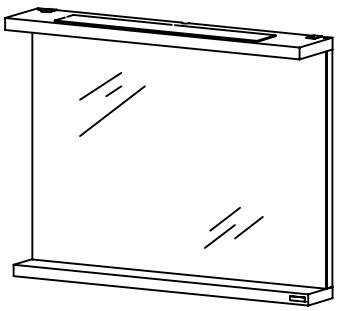

700x1300

76130, 74130

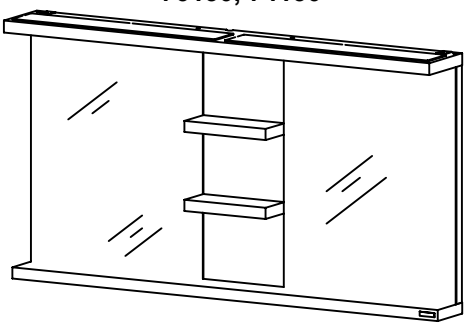

700x1550

76155, 74155

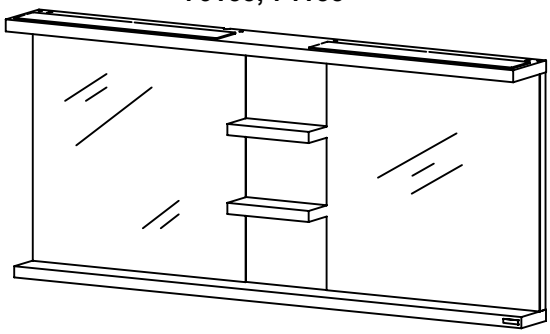

S	**Tips till elinstallatören!**	FI	**Ohjeita sähköasentajalle!**
N	**Tips til elinstalatøren!**	GB	**Advice to the electrician!**
DK	**Tips til elinstallatøren!**	RU	**Советы электрику!**

S

- **OBS! Elinstallation skall utföras av behörig elektriker.**
- **Om strömkabeln blir skadad eller av annan anledning inte fungerar, kontakta närmaste återförsäljare för utbyte.**
- **OBS! Kontrollera jordfelsbrytarfunktionen regelbundet**

N

- **OBS! Elinstallasjon skal utføres av autorisert elektrikker.**
- **Hvis strømkabelen blir skadet eller av andre grunner ikke fungerer, må strømkabel skiftes hos nærmeste forhandler.**
- **OBS! Kontroller jordfeilbryterens funksjon regelmessig.**

DK

- **OBS! Elinstallationerne skal udføres af en autoriseret elinstallatør.**
- **Hvis strømkablet bliver skadet eller af anden grund ikke virker, kontakt da forhandleren for at få det byttet.**
- **OBS! Kontroller jordforbindelsesafbryderen regelmæssigt.**

FI

- **HUOM! Sähköasennuksen saa suorittaa vain hyväksytty sähköasentaja.**
- **Jos virtajohto vahingoittuu tai ei jostain syystä toimi, ota yhteyttä lähimpään jälleenmyyjään.**
- **HUOM! Tarkista säännöllisesti vikavirtakytkimen toiminta.**

GB

- **PLEASE NOTE! Electrical work should be carried out by a qualified electrician.**
- **If the cable is damaged or not working, contact your retailer to get it exchanged.**
- **NB! Check regularly the function of the circuit breaker.**

RU

- **ВНИМАНИЕ! Электрическое подключение может осуществлять только квалифицированный электрик.**
- **Если электрический провод поврежден или по каким-то причинам не работает, свяжитесь с нашим дилером.**
- **ВНИМАНИЕ! Регулярно проверяйте действие устройства защитного отключения.**

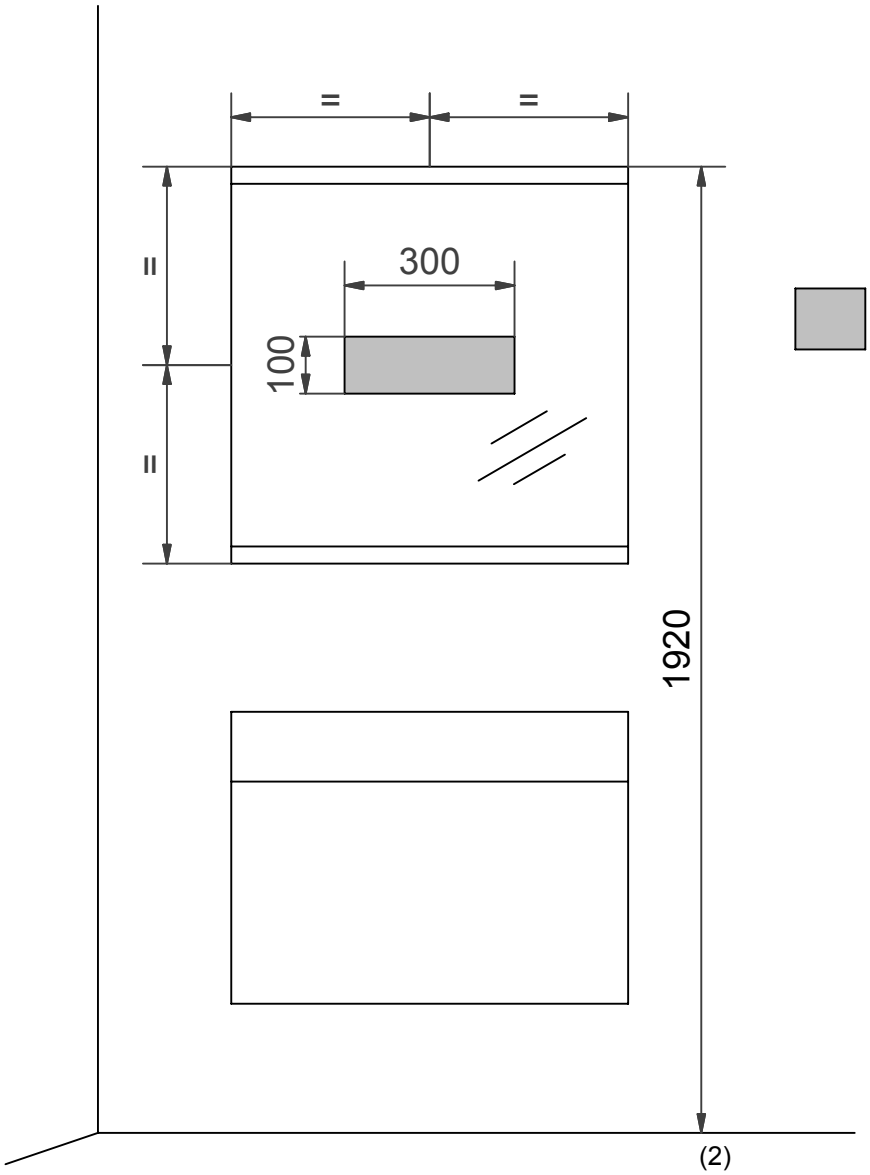

= Optimalt område för framdragning av el.
Gäller samtliga storlekar.

Optimalt område for framtrekk av el-ledning.
Gjelder alle størrelser.

Det optimale område til trækning af el-installation.
Gælder samtlige størrelser

Optimaalinen alue sähkönsyötölle.
Koskee kaikkia kokoja.

Ideal area for electrical wiring.
Valid for all sizes.

Оптимальная зона для электроподключения.
Действительна для всех размеров.

S	Borrinstruktion	FI	Porausohje
N	Borrinstruksjon	GB	Drilling instruction
DK	Boreanvisning	RU	Инструкция по сверлению

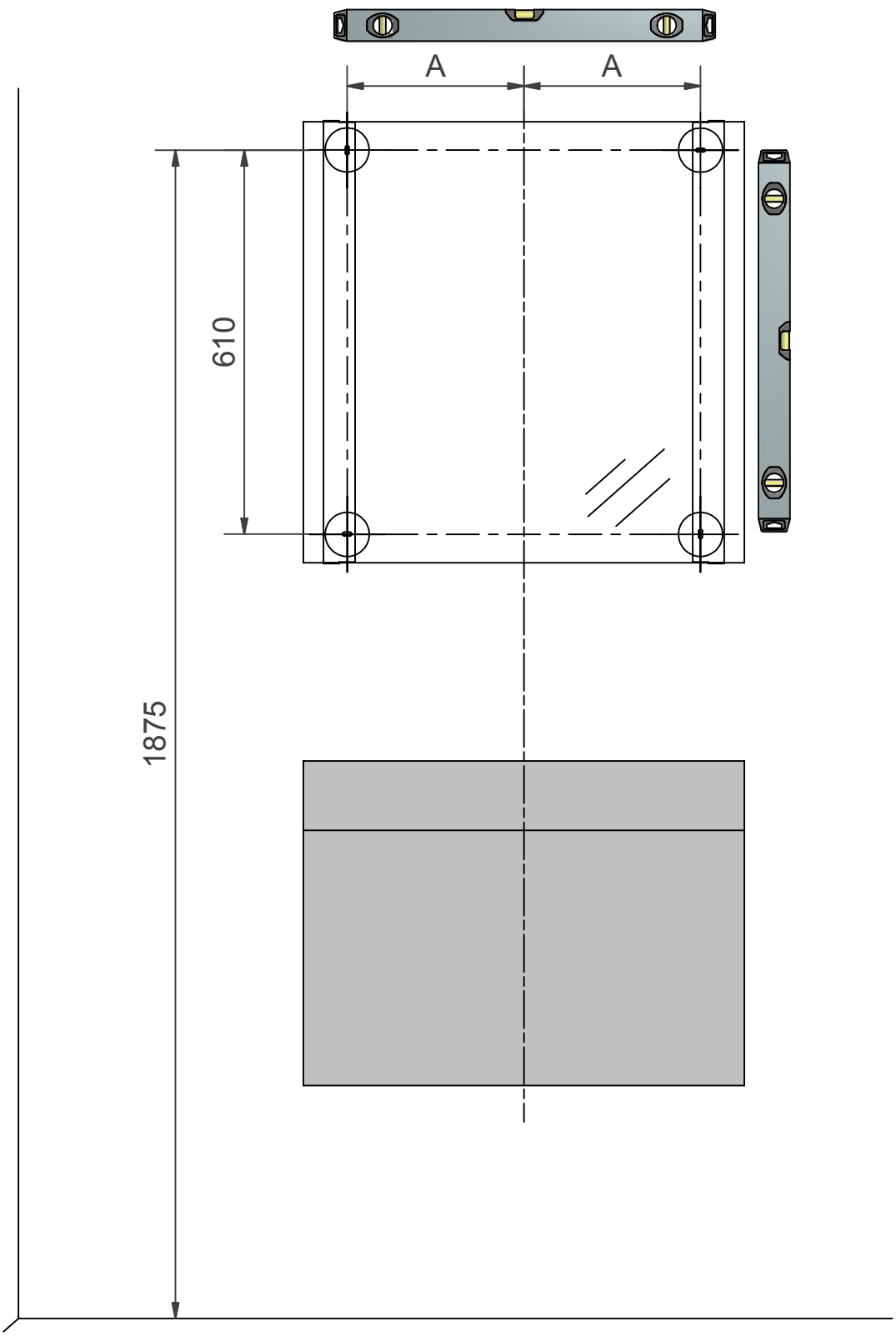

700x600	
A	230 mm

700x650	
A	255 mm

700x900	
A	380 mm

700x1300	
A	580 mm

700x1550	
A	705 mm

S

OBS: Tänk på att när NI penetrerar en fuktspärr bör erfoderlig tätningsmassa användas.
Beroende av väggmaterial, skall metoden för väggmontering anpassas (Ev. förborrning, plugg etc.).
Tala med Er återförsäljare.
Denna produkt är anpassad till Branschregler Säker Vatteninstallation.
Leverantören garanterar produktens funktion om branschreglerna och produktens monteringsanvisning följs.

N

OBS: Tenk på at når du penetrerer en fuktsperre bør riktig tetningsmasse anvendes.
Fremgangsmåten for montering på vegg (borring av hull, bruk av festeplugger etc.), må tilpasses veggens konstruksjon. Kontakt din forhandler for nærmere opplysninger.

DK

OBS: Husk på, at når men gennembryder en fugtspærre, skal nødvendig tætningsmasse anvendes.
Afhængig af vægmaterialet skal metoden til vægmontering tilpasses denne (evt. forboring, rawplugs el. lign.).
Hvis du er i tvivl, så henvend dig til din forhandler.

FI

HUOM: Jos etulevyn pinnan kosteussuojaus rikotaan, on kohta tiivistettävä tarvittavalla massalla.
Kiinnitykseen käytettävät kiinnikkeet ja menetelmät vaihtelevat seinämateriaalista riippuen (poraus, tulpat ym.).
Lisätietoja saatte jälleenmyyjältänne.

GB

Please note: When drilling into the wall/floor, please insure that you do not damage the damp proof course.
The method of wall mounting must be suited to the material of the wall (preboring, plugs etc.).

RU

ВНИМ: Если водяная изоляция панели повреждена, ее следует восстановить покрыв нужной массой.
В зависимости от того, из какого материала изготовлена несущая стена, при монтаже применяются различные способы (сверление, дюбеля). Дополнительные сведения Вы можете получить у продавца.

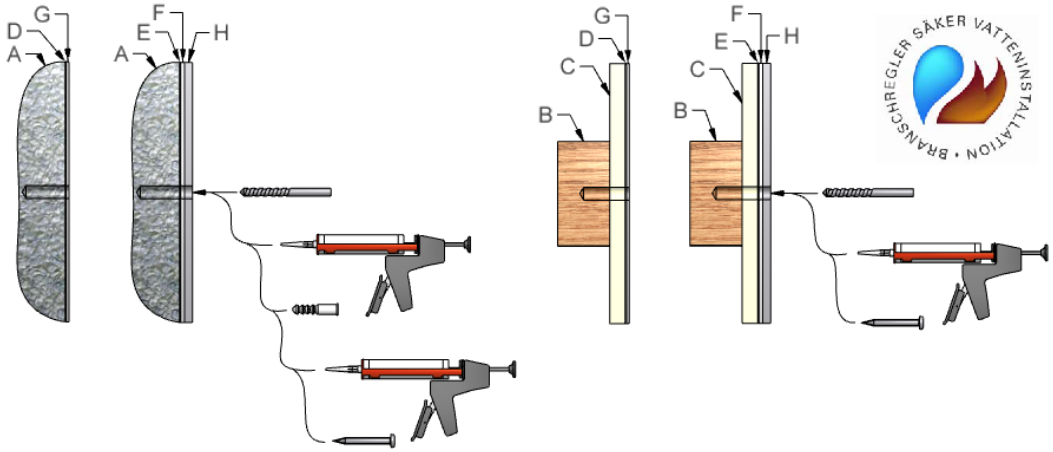

	S	N	DK	FI	GB	RU
A	Betong	Betong	Beton	Betoni	Solid Wall	Бетон
B	Träregel	Spikerslag	Træ	Koolaus	Wooden Stud	Деревянный брус
C	Väggskiva	Veggplate	Vægplade	Seinälevy	Plasterboard	Стеновая плита
D	Lim	Lim	Lim	Liima	Adhesive	Клей
E	Tätskikt	Fuktsperre	Tætning	Vesieristys	Tanking	Водяная изоляция
F	Kakellim	Flislim	Fliselim	Kaakeliliima	Tile Adhesive	Клей для кафеля
G	Plastmatta	Baderomstapet	Plastoverflade	Muovimatto (ei Suomessa)	Vinyl wall / floor covering	Пластиковое покрытие
H	Kakel	Flis	Fliser	Kaakeli	Tiles	Кафель

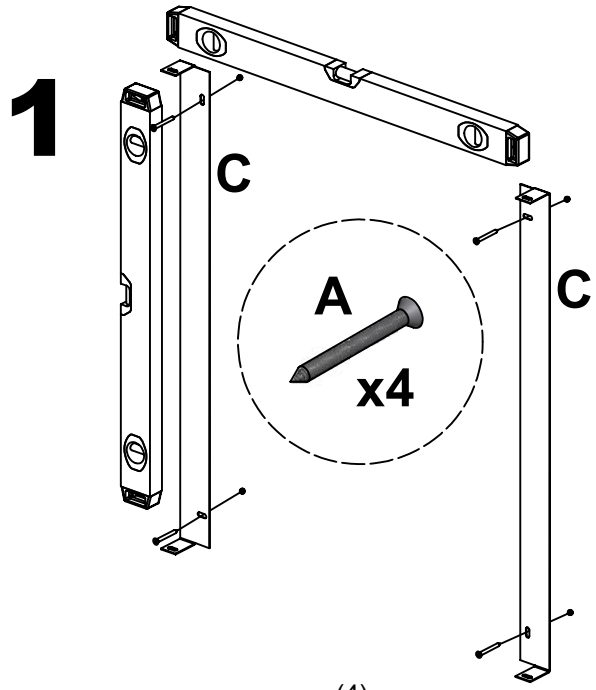

2

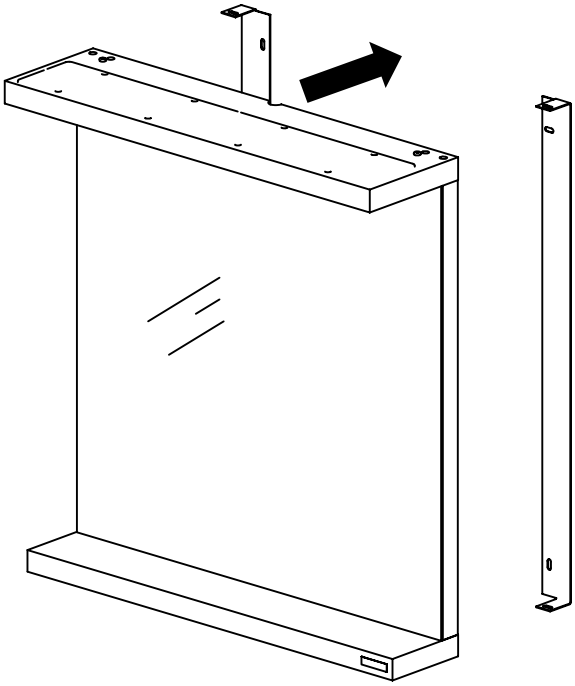

3

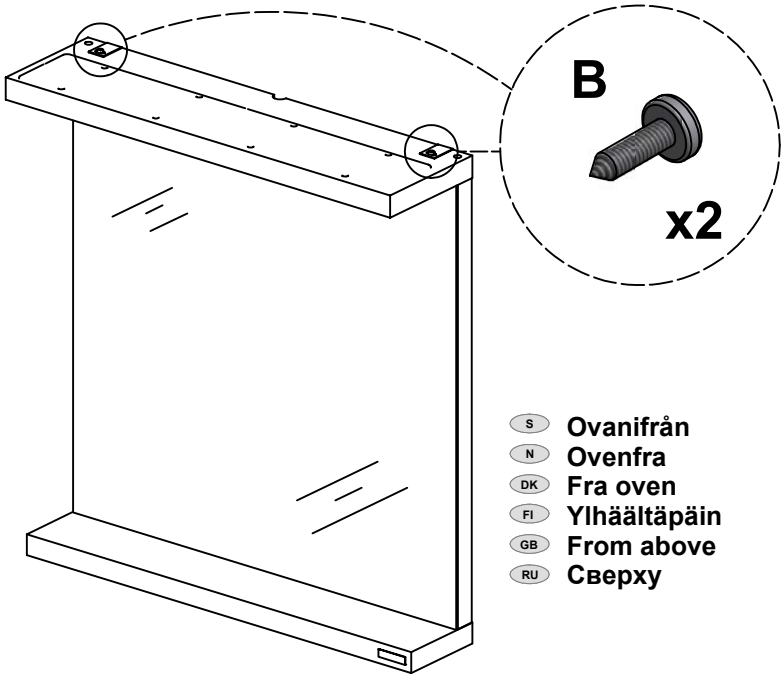

S Ovanifrån
N Ovenfra
DK Fra oven
FI Ylhäältäpäin
GB From above
RU Сверху

4

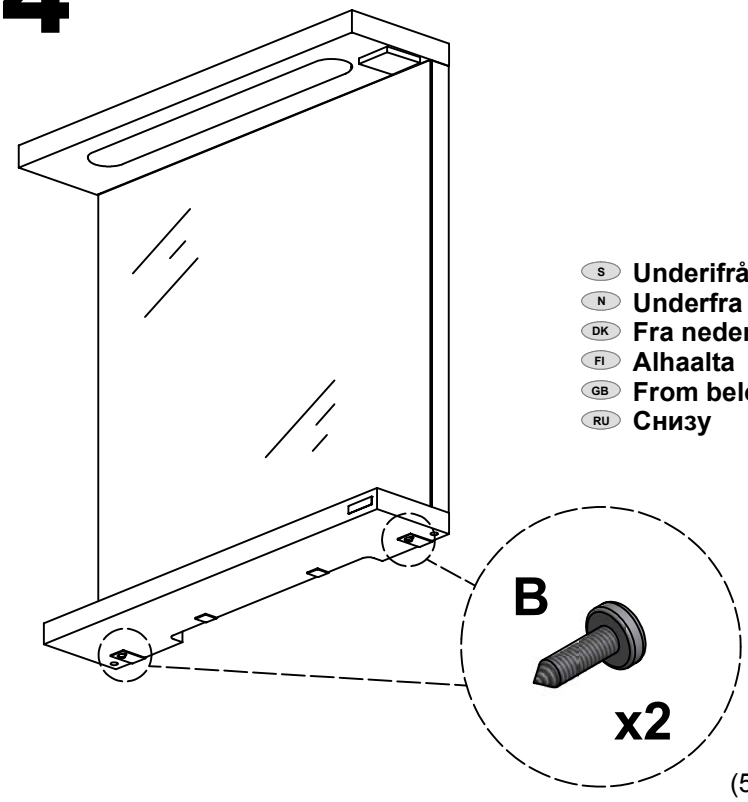

S Underifrån
N Underfra
DK Fra neden
FI Alhaalta
GB From below
RU Снизу

S	**Byte av lysrör**	FI	**Loisteputken vaihto**
N	**Bytte av lysør**	GB	**Exchanging flourescent tubes**
DK	**Skift lysstofrøret**	RU	**Замена люминисцентной лампы**

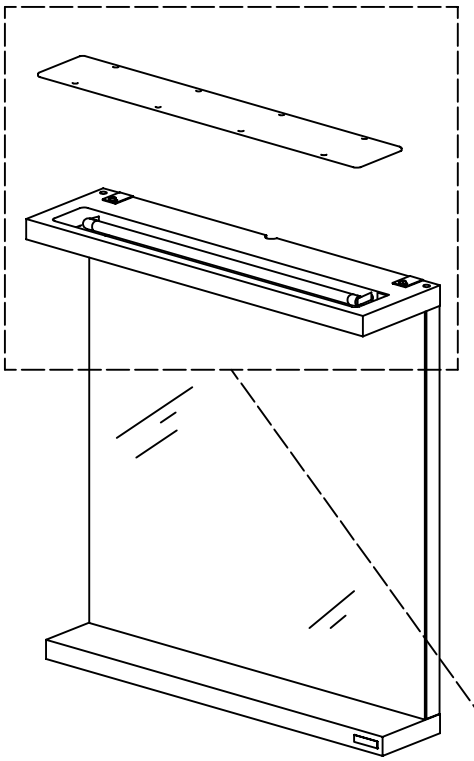

S **OBS:** Bryt strömmen!

N **OBS:** Bryt strømmen!

DK **OBS:** Afbryd strømmen!

FI **HUOM:** Katkaise virta kytkimeläl!

GB **PLEASE NOTE:** Cut off the power!

RU **ВНИМ:** Отключите электропитание прибора.

S **OBS!** Lysrören går ej att dimma.

N **OBS!** Lysrørene kan ikke dimmes

DK **OBS!** Man kan ikke anvende lysdæmper til lysrørerne.

FI **HUOM!** Loisteputkia ei voi himmentää.

GB **NOTE!** The fluorescent tubes can not be dimmed.

RU **ВНИМ!** Люминесцентную лампу нельзя затемнять.

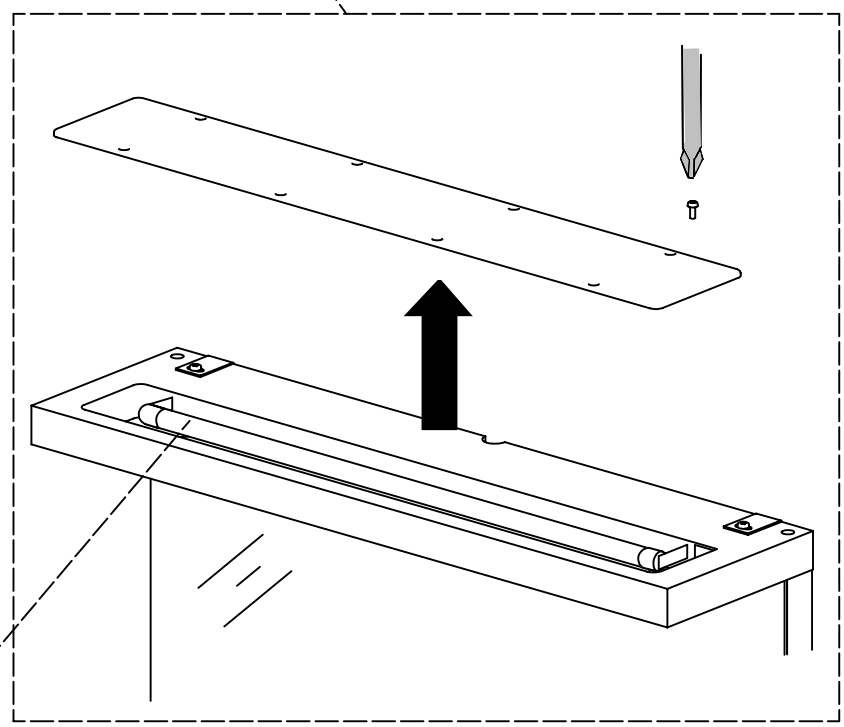

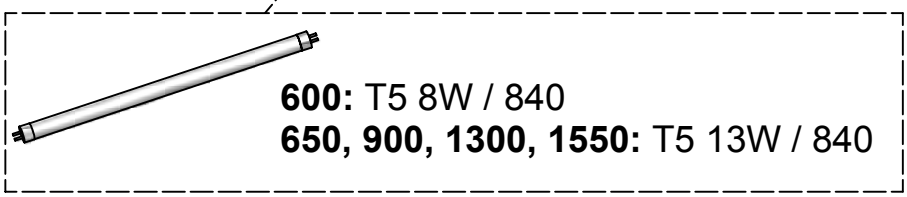

S	**Byte av lysrör**	FI	**Loisteputken vaihto**
N	**Bytte av lysør**	GB	**Exchanging flourescent tubes**
DK	**Skift lysstofrøret**	RU	**Замена люминисцентной лампы**

S **OBS:** Bryt strömmen!

N **OBS:** Bryt strømmen!

DK **OBS:** Afbryd strømmen!

FI **HUOM:** Katkaise virta kytkimestäl!

GB **PLEASE NOTE:** Cut off the power!

RU **ВНИМ:** Отключите электропитание прибора.

S **OBS!** Lysrören går ej att dimma.

N **OBS!** Lysrørene kan ikke dimmes

DK **OBS!** Man kan ikke anvende lysdæmper til lysrørerne.

FI **HUOM!** Loisteputkia ei voi himmentää.

GB **NOTE!** The fluorescent tubes can not be dimmed.

RU **ВНИМ!** Люминесцентную лампу нельзя затемнять.

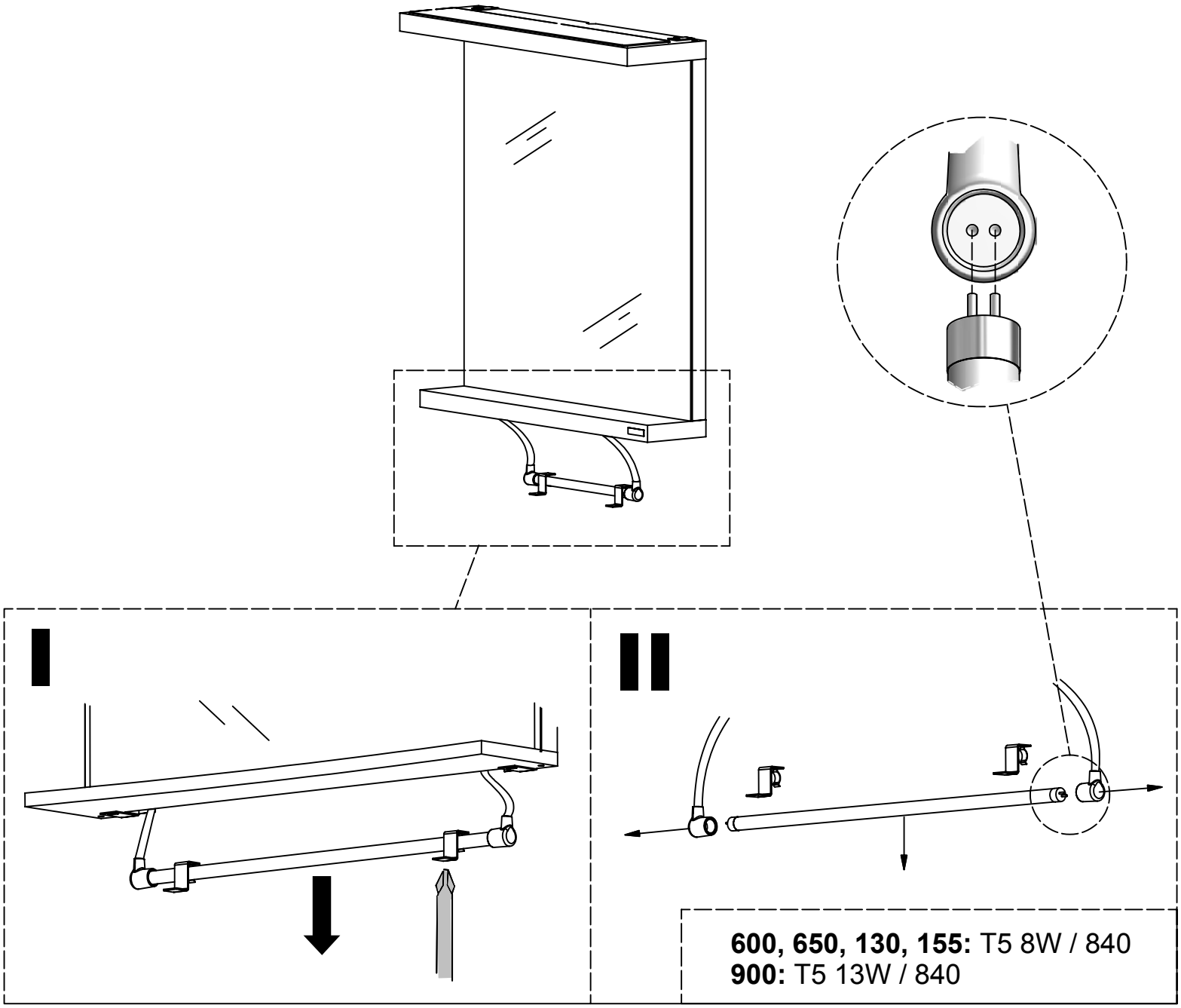

S Produkten är märkt med en 4-siffrig kod, vänligen avlägsna den ej !
Koden uppges vid kontakt med återförsäljare / Svedbergs.

N Produktene er merket med en 4-siffret kode, vær vennlig og ikke fjerne denne!
Koden opplyses om ved kontakt med forhandleren/ Svedbergs.

DK Produktet er mærket med et 4 cifret nr., gem venligst dette.
Nummeret skal bruges ved henvendelse til forhandleren/Svedbergs.

SF Tuote on merkitty 4-numeroisella koodilla, ole hyvä ja jätä se paikalleen!
Koodi on tarpeellinen mahdollisissa yhteydenotoissa jälleenmyyjälle/Svedbergsille.

GB The product is labelled with a 4 number code - please do not remove it!
The code will be required when contact is made with Svedbergs or their suppliers.

RU Изделие промаркировано 4-значным номером. Пожалуйста, оставьте номер
нетронутым. Код необходим для возможного контакта со Svedbergs или его дилером.

S

Skötselråd:
För att ta hand om din möbel på bästa sätt ska du använda vanligt rengöringsmedel till de målade ytorna. Undvik medel som innehåller slipmedel, syror eller ammoniak. På andra ytor som kan vara mer porösa, är det bäst att rengöra med en lätt fuktad trasa och samma milda rengöringsmedel.
Inte heller här ska du använda skurpulver eller medel som innehåller slipmedel, syror eller ammoniak.
Rengöring av glaset sker med hjälp av, för badrum och ändamålet avsedda rengöringsprodukter.
Avtorkning av ytorna bör ske med frottéhanduk eller annat mjukt material. Använd aldrig rengöringsmedel som har en slipande effekt eftersom de kan repa glasytorna.

N

Pleie av møblene
For å ta best mulig vare på møblene dine, skal du bruke et vanlig rengjøringsmiddel til de malte flatene. Unngå midler som inneholder slipende eller etsende stoffer, eller salmiakk. Andre overflater kan være mer porøse, og disse er det best å gjøre rent med en lett fuktig klut og samme, milde rengjøringsmiddel. Her skal du heller ikke bruke skurepulver eller midler som inneholder slipende eller etsende stoffer, eller salmiakk.
Rengjøring av glasset anbefales rengjøringsmiddel beregnet på baderom uten slipene effekt.
Tørk av flatene med frotèhåndkle eller annet mykt matriale.
Anvend aldri rengjøringsmiddel som har slipene effekt ettersom de kan lage riper i glassflatene.

DK

Møbelpleje
For den bedst mulige pleje af dine møbler bør du anvende et almindeligt rengøringsmiddel til de malede overflader. Undgå midler, der indeholder slibemiddel, syre eller ammoniak. De andre overflader, der kan være mere sarte, rengøres bedst med en let fugtig klud og samme milde rengøringsmiddel.
Også her bør du undgå skurepulver eller midler, der indeholder slibemiddel, syre eller ammoniak.
Rengøring af glasset sker med de rengøringsmidler der er beregnet til det.
Aftørring af overfladerne bør ske med et frottéhåndklæde eller lignende.
Anvend aldrig rengøringsmidler med slibende effekt, da de kan ridse overfladen.

SF

Kalusteiden hoito
Parhaiten hoidat kalusteitasi käyttämällä maalipintoihin tavallisia puhdistusaineita. Vältä aineita, joissa on hiovia aineksia, happoja tai ammoniakkia. Muut pinnat, jotka voivat olla huokoisempia, on parasta puhdistaa hiukan kostutetulla rievulla ja samalla miedolla puhdistusaineella. Älä käytä näissäkään hankausjauhetta tai aineita, joissa on hiovia aineksia, happoja tai ammoniakkia.
Lasin puhdistus tehdään kylpyhuoneisiin tai vastaaviin tiloihin tarkoitetuilla puhdistustuotteilla.
Pintojen kuivaus tehdään froteepyyhkeellä tai muilla pehmeillä materiaaleilla.
Älä käytä hankausaineita tai muita hiovia aineksia sisältäviä aineita sillä ne voivat naarmuttaa lasipintaa.

GB

Furniture care
For best possible care of your bathroom furniture, use ordinary washing-up liquid for the painted surfaces. Avoid products that contain abrasives, acids or ammonia. Other surfaces that may be more porous are best cleaned by using a moist cloth and the same mild washing-up liquid. In this case, too, do not use scouring powder or products containing abrasives, acids or ammonia.
Only recommended products should be used for keeping the glass clean.
After use, wipe off water from shower glass with a soft cloth.
Never use an abrasive cleaner on the glass as it may cause scratching.

RU

Уход за мебелью
Для ухода за окрашенной поверхностью мебели лучше всего использовать обычные моющие средства. Избегайте использования абразивных и содержащих кислоты и аммиак средств.
Другие, более пористые поверхности, следует протирать слегка смоченной салфеткой с использованием мягких моющих средств. Нельзя использовать шлифовальные средства, а также абразивные, кислые или аммиачные средства.
Стекла следует чистить моющими средствами, предназначенными для ванных комнат и других соответственных помещений. После мытья следует протереть сухой мягкой салфеткой.
Не используйте жесткие или абразивные материалы, которые могут поцарапать поверхность стекол.

SVEDBERGS®